编码 Code	

版次 Rev.	图域 Diagram Field	变更单号 ECN No.	变更内容 Revision Description	修订 Revise	修订日期 Revise Date

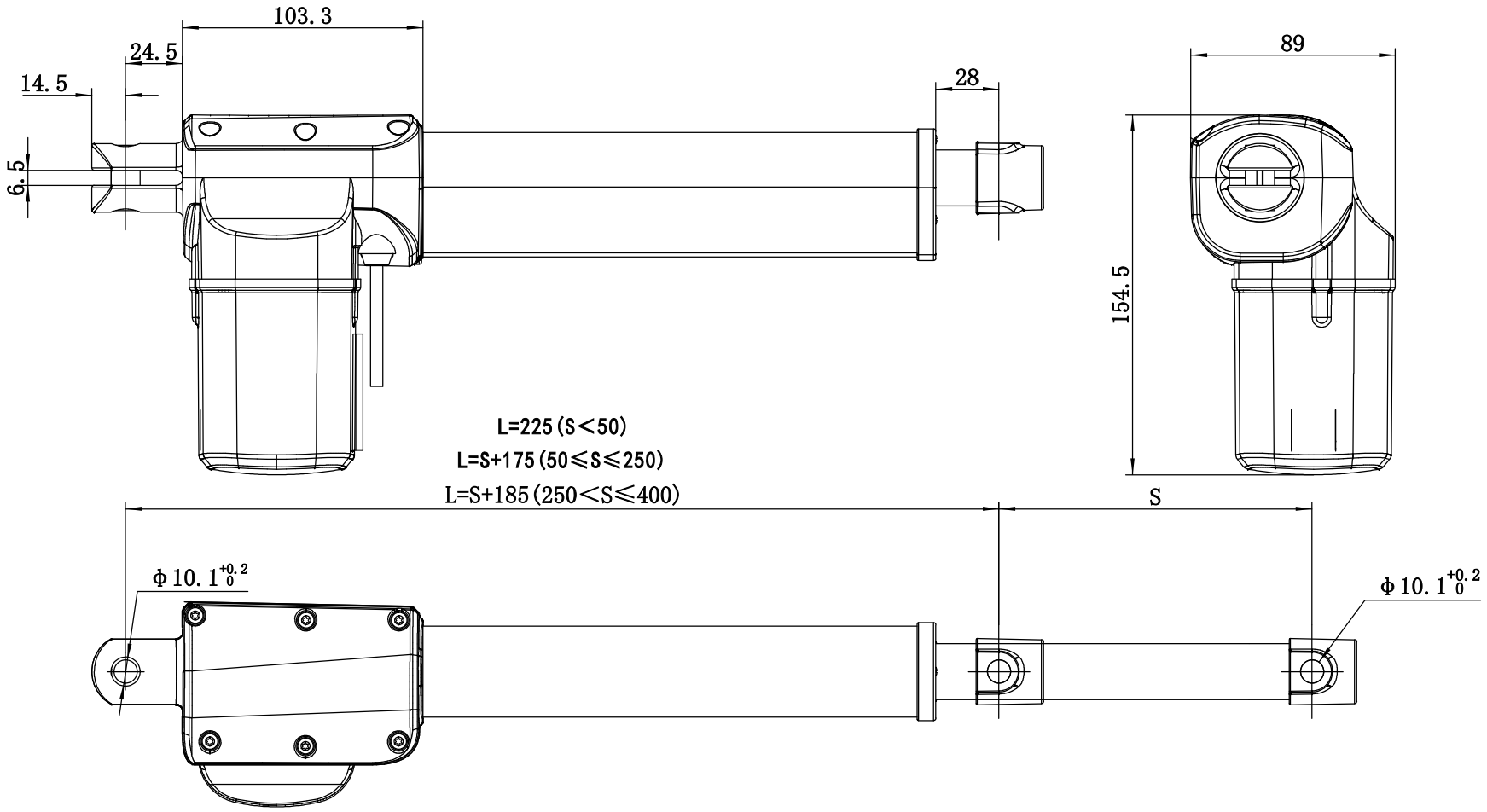

设计 Drawn			图名 Drw Name	JC35L30 2MOPP总装200/375	浙江捷昌线性驱动科技股份有限公司 Jiecang Linear Motion Technology.,CO.LTD
审核 Checked					单位 Unit: mm; 比例 Scale: 1:2; 版本 Rev.: A
工艺 Technology			图号 Drw No.		重量 Weight; 表面处理 Surface Treatment
批准 Approve			材质 Material		第一视角 First Angle Projection; 页码 Page: 1 / 1